NORMALSEKTIONER

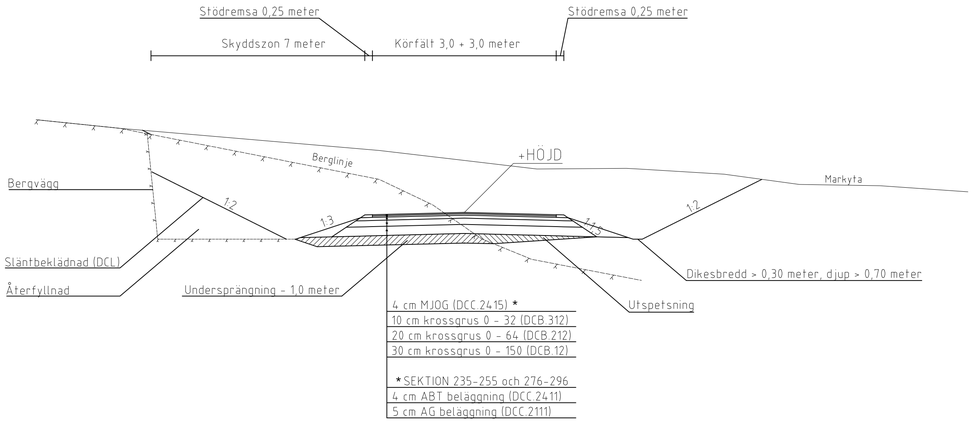

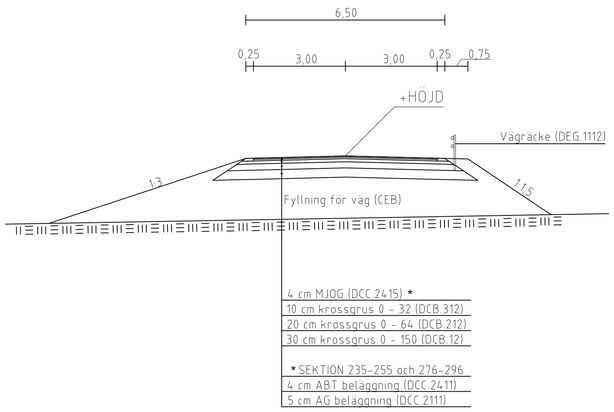

BET	ÄNDRINGEN AVSER	DATUM	SIGN

VÄGPLAN

Bro Utbytes projektet 2017 - 2027

DEAB Konsult
Karrbölevägen 16
AX-22150 JOMALA
Tfn +358 405 265 467
www.deab.ax

UPPDRAG NR	RITAD/KONSTRUERAD AV	HANDLÄGGARE
11178	G.QVARNSTRÖM	D.ENGBLOM
DATUM 2021.02.18	ANSVARIG D.ENGBLOM	

Ålands landskapsregering
PB 1060, AX-22111 MARIEHAMN
Tel: 018-25000
www.regeringen.ax/infrastruktur-kommunikationer

Diarienummer \ Arbetsnummer	Granskat
ÅLR2020/203	
Datum 2021.02.18	Godkänt
ALR Ritningsnummer 2000T0901	
Ritningsstatus VÄGPLAN	

UTBYTE AV BRO 20 KASTÖRSBRON

KUMLINGE KOMMUN, ÅLAND

NORMALSEKTIONER

SKALA	NUMMER	BET
1:100	2000T0901	

Fil: C:\Users\Gurra\Desktop\Grut 2017-2017\20 Kastörsbron\Vägplan\3. Fastställd Vägplan\Ritningar\2000T0901.dwg PLOTTAD: 2021-1-19 13:29:18 AV ANVÄNDARE: Gurra